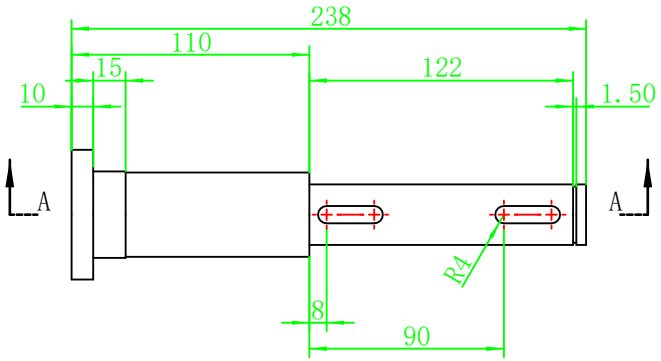

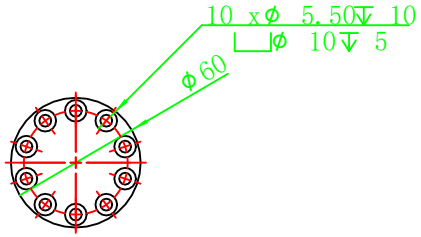

A-A

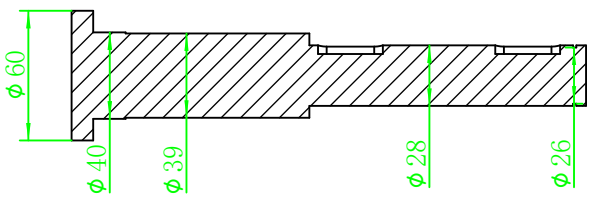

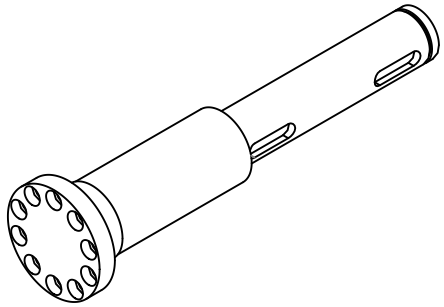

							1:2	

2020/6/17